Fohhn

Arc
AT-061

Vorderansicht / Front view

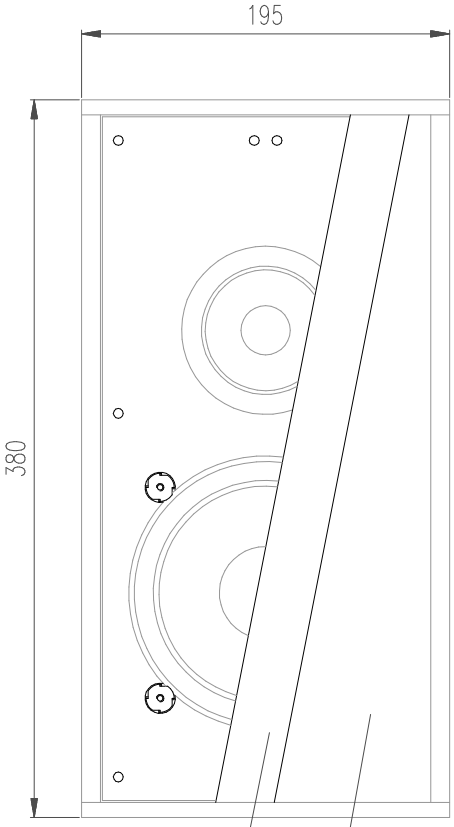

Seitenansicht / Side view

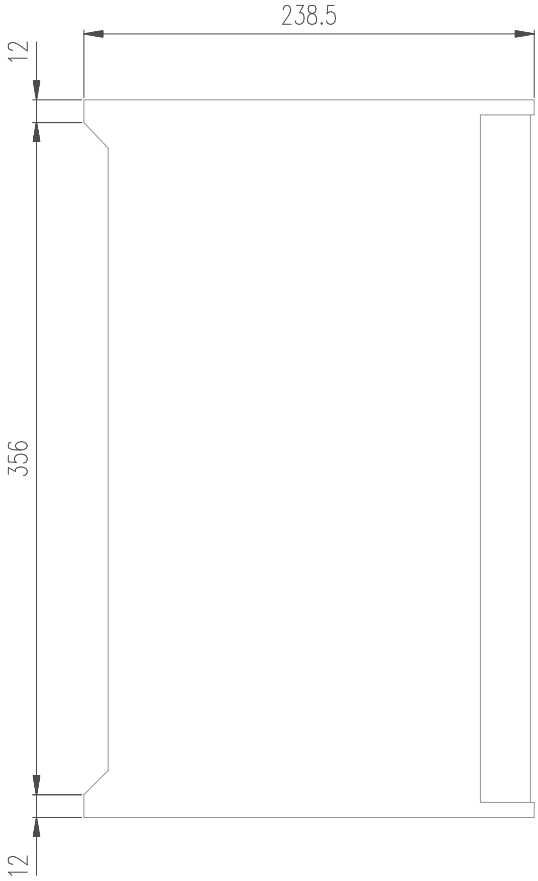

Rückansicht / Rear view

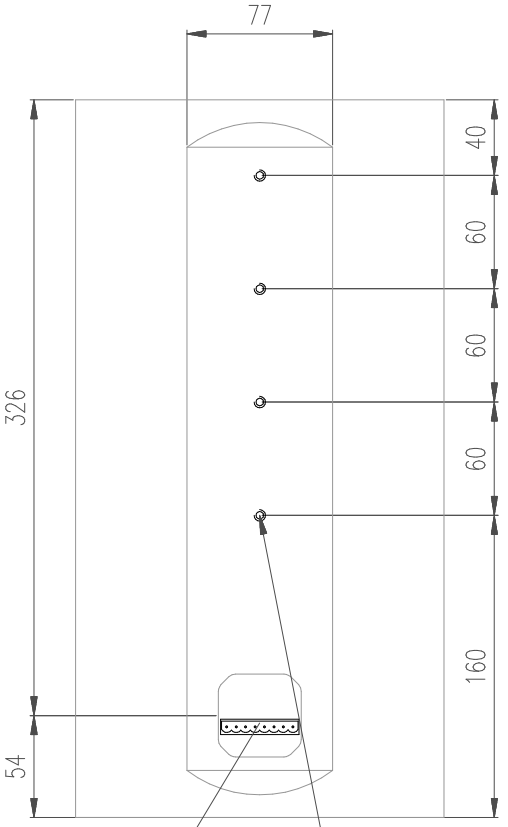

Stahlgitter
Front grille, steel

Akustikschaum, anthrazit
Front foam, black

Kabelklemme
Terminals for external wiring

M6 Gewinde
M6 thread

Draufsicht / Top view

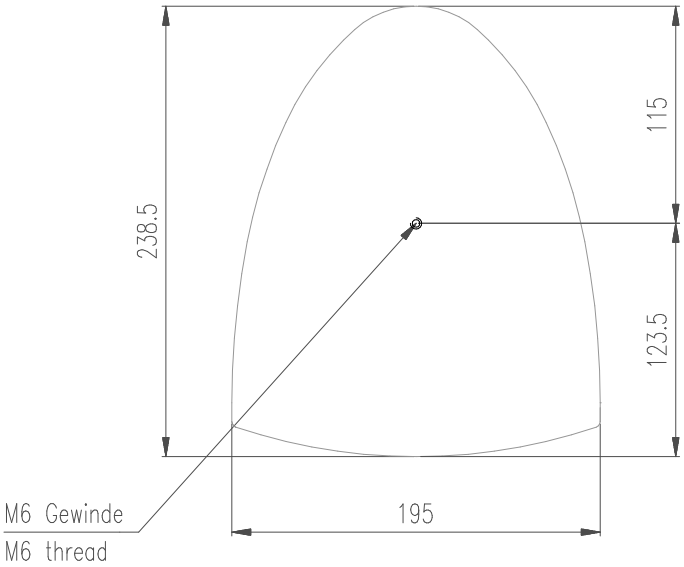

Bodensicht / Bottom view

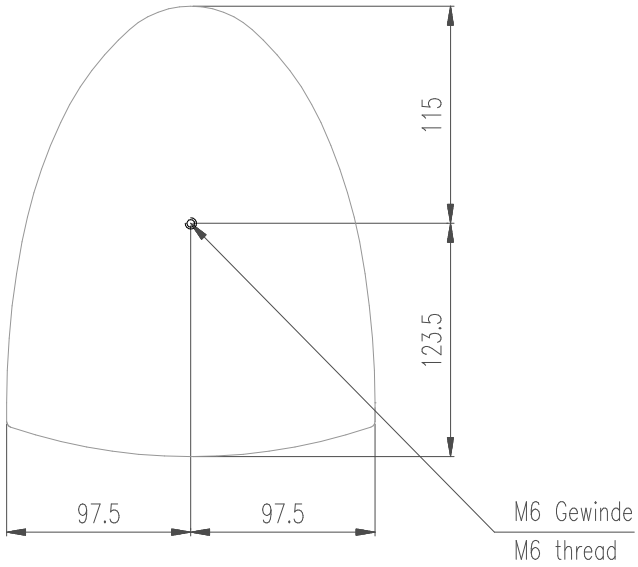

	AT-061	L-1003-D0A00

Deckenmontage / Ceiling mount

Seitenansicht / Side view

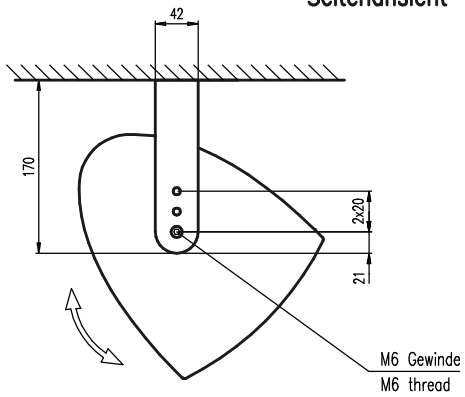

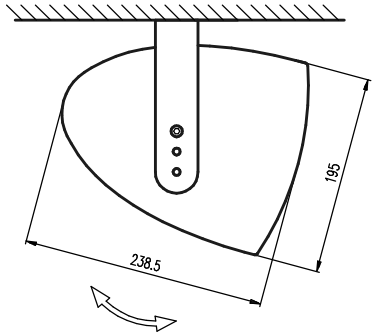

Vorderansicht / Front view

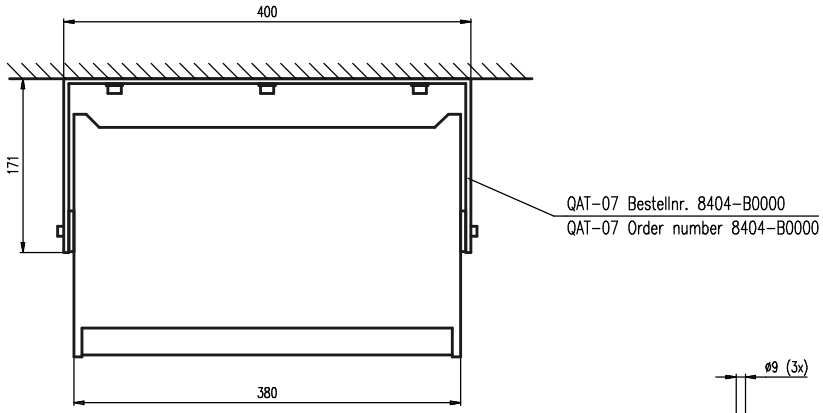

Ansicht von oben / Top view

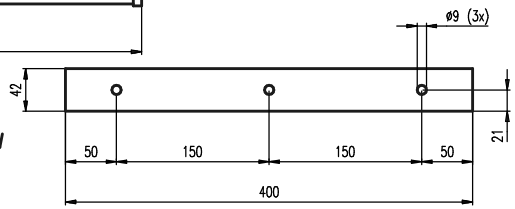

AT-061 & QAT-07

Deckenmontage / Ceiling mount

Seitenansicht / Side view

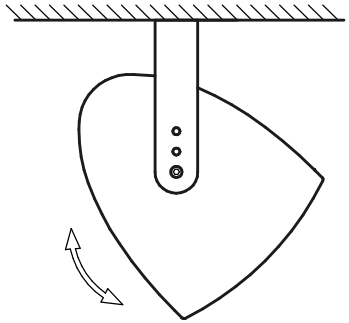

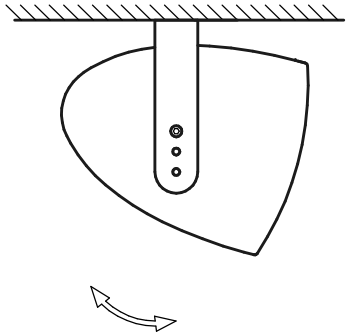

Vorderansicht / Front view

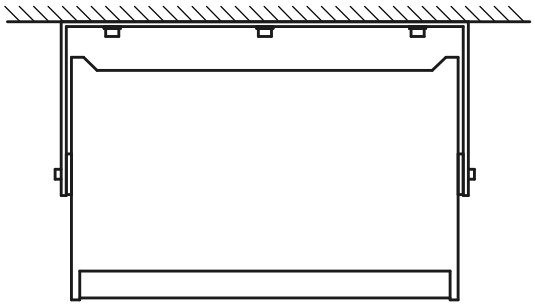

Ansicht von oben / Top view

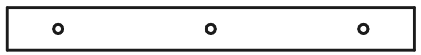

AT-061 & QAT-07

Seitenansicht / Side view

Rückansicht / Rear view

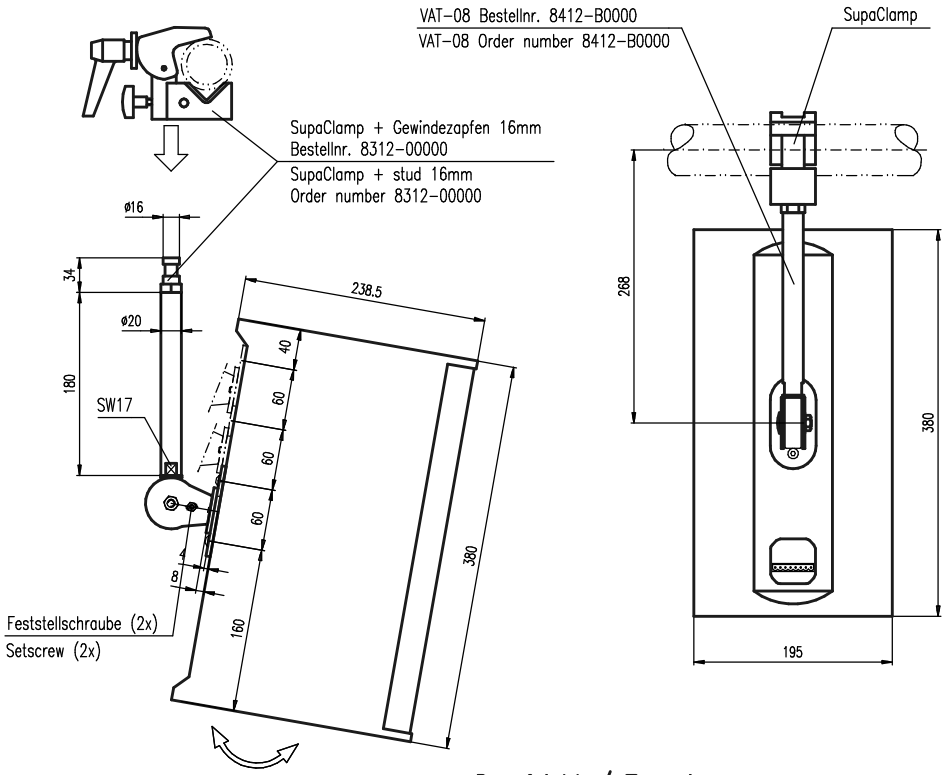

Draufsicht / Top view

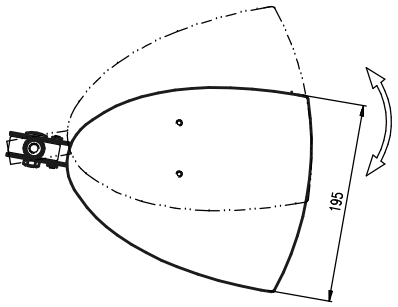

AT-061 & VAT-08

Seitenansicht / Side view

Rückansicht / Rear view

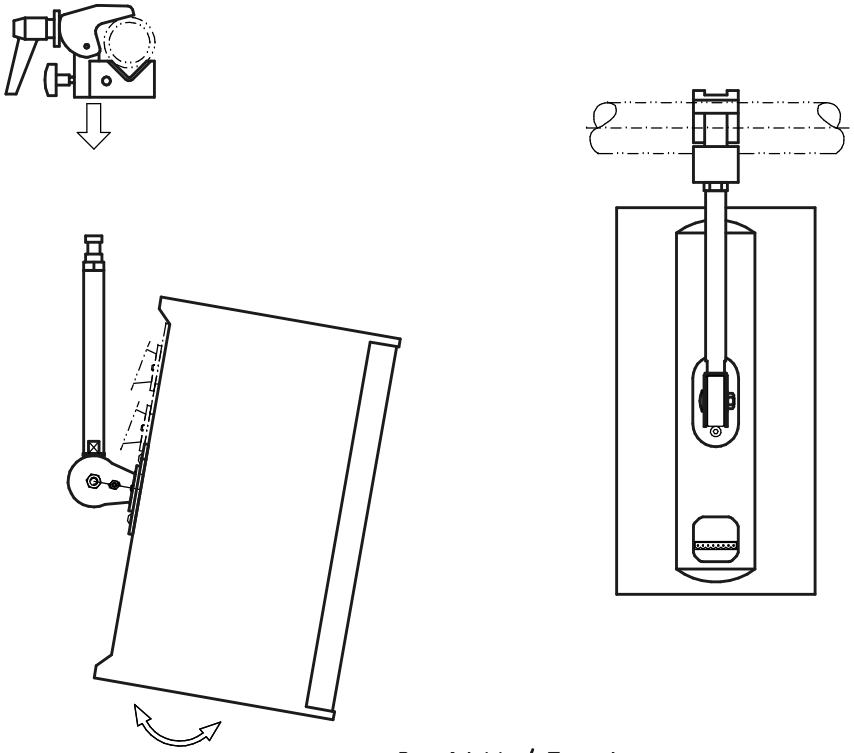

Draufsicht / Top view

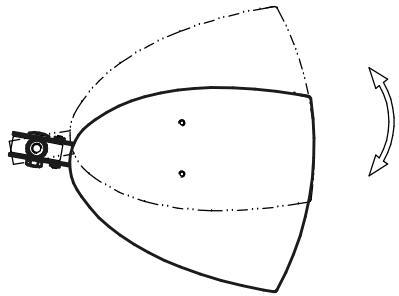

AT-061 & VAT-08

Deckenmontage / Ceiling mount

Seitenansicht / Side view

Rückansicht / Rear view

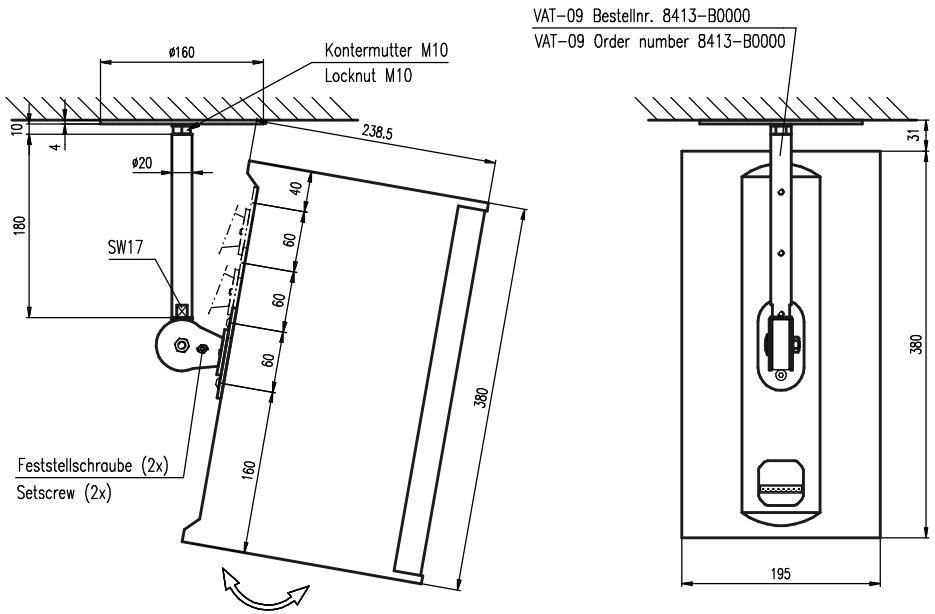

Bodensicht / Bottom view

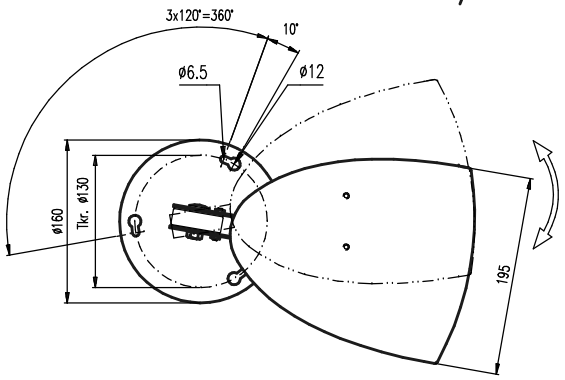

Deckenmontage / Ceiling mount

Seitenansicht / Side view

Rückansicht / Rear view

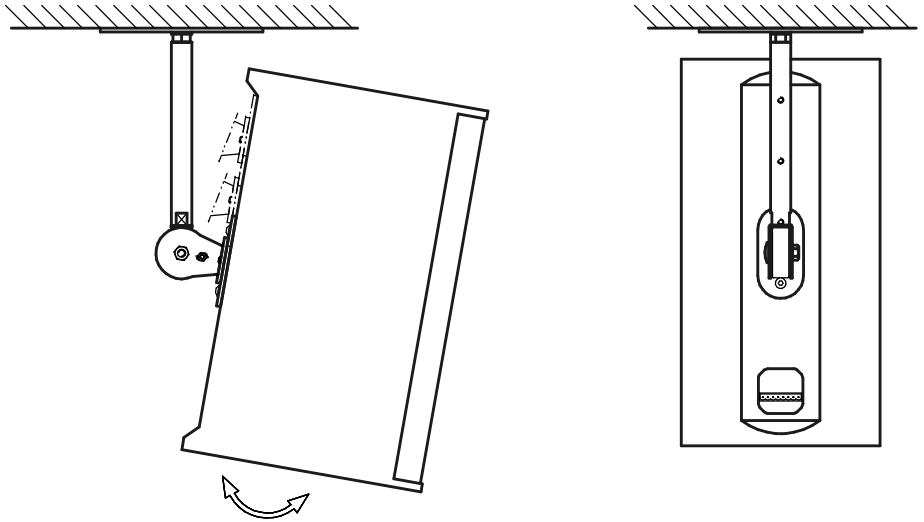

Bodensicht / Bottom view

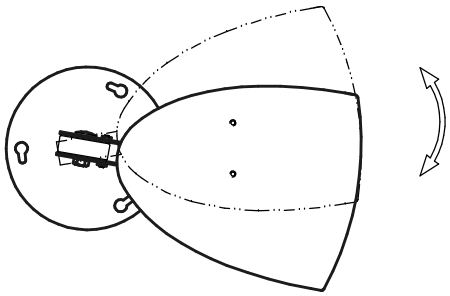

AT-061 & VAT-09

Wandmontage / Wall mount

Seitenansicht / Side view

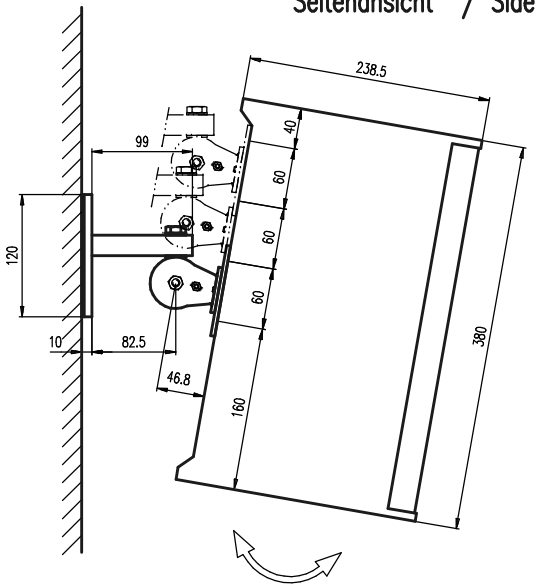

Rückansicht / Rear view

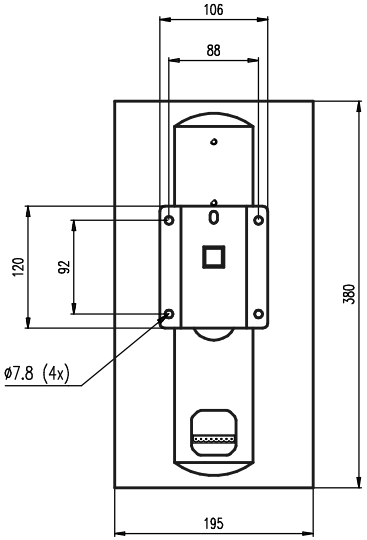

Draufsicht / Top view

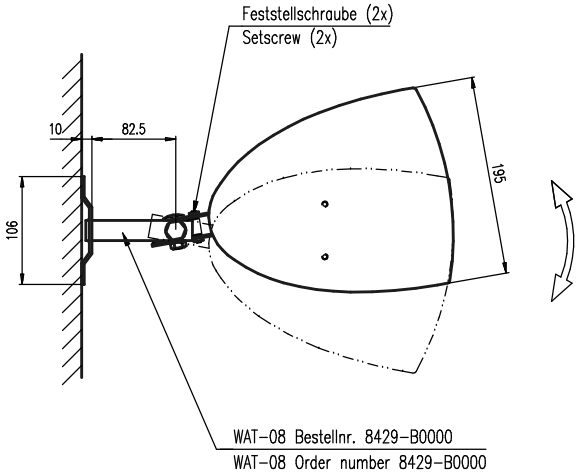

AT-061 & WAT-08

Wandmontage / Wall mount

Seitenansicht / Side view

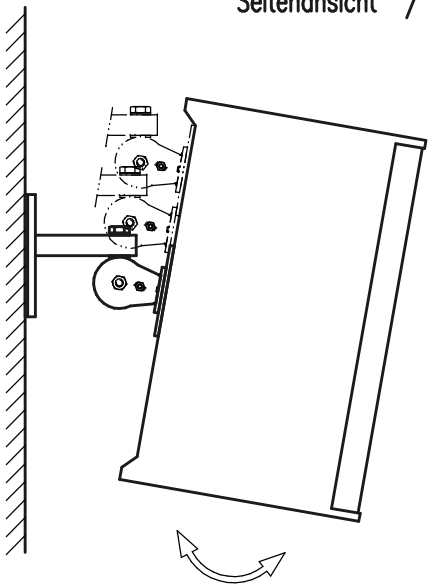

Rückansicht / Rear view

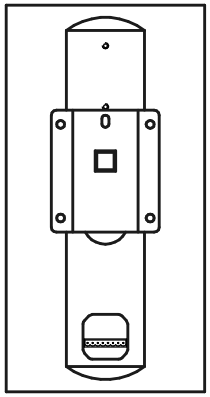

Draufsicht / Top view

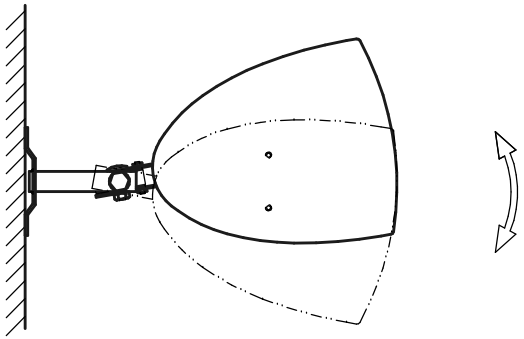

AT-061 & WAT-08

Wandmontage / Wall mount

Seitenansicht / Side view

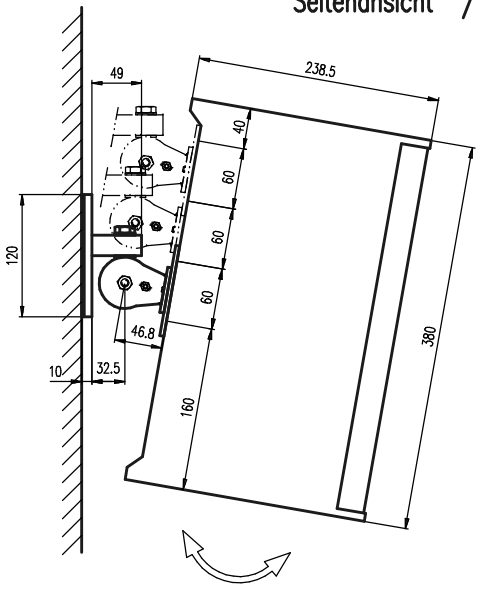

Rückansicht / Rear view

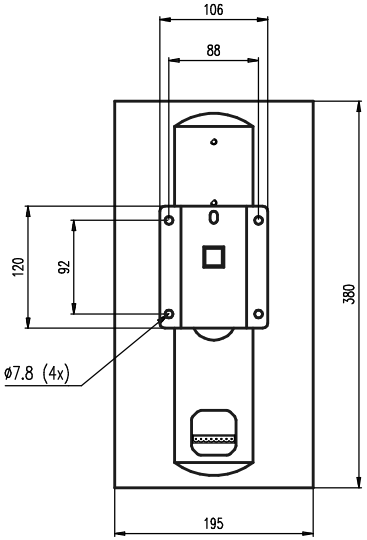

Draufsicht / Top view

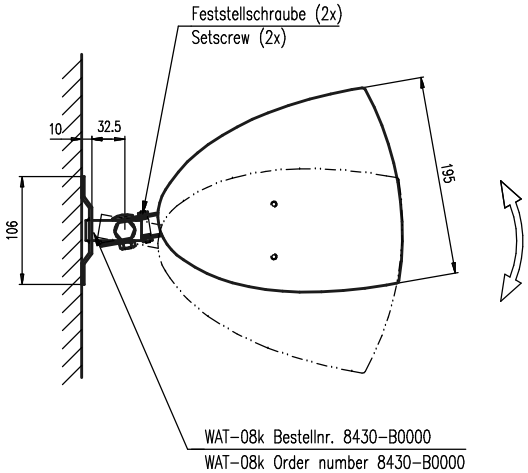

	AT-061 & WAT-08k	

Wandmontage / Wall mount

Seitenansicht / Side view

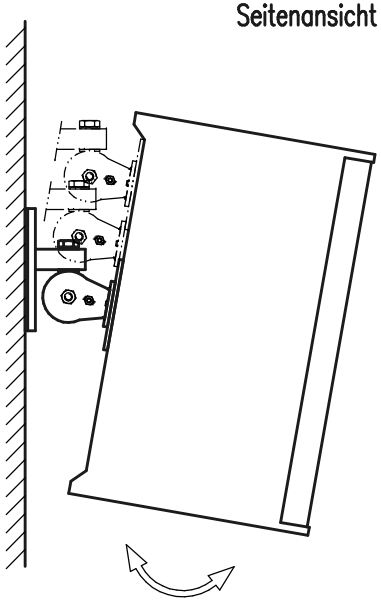

Rückansicht / Rear view

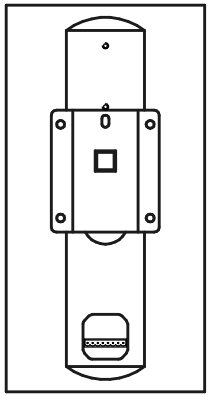

Draufsicht / Top view

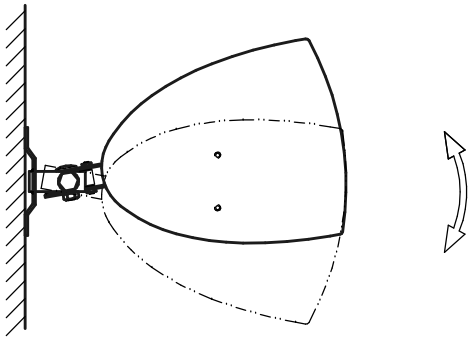

	AT-061 & WAT-08k	

Fohhn Audio AG
Großer Forst 15
72622 Nuertingen
Duitsland

Telefoon +49 7022 93323-0
Fax +49 7022 93324-0
www.fohhn.com
info@fohhn.com

Fohhn Audio AG behoudt zich het recht voor om zonder voorafgaande kennisgeving wijzigingen aan te brengen in het ontwerp en de technologie van haar producten. Alle informatie is onderhevig aan wijzigingen. © 2023, Fohhn Audio AG, Duitsland.

Versie document: 2023-08-23 03:26:14